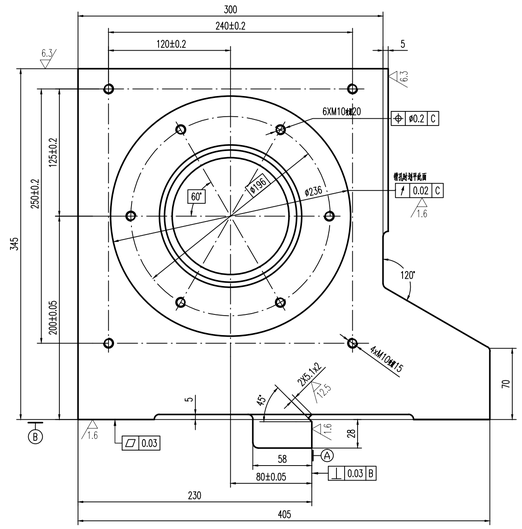
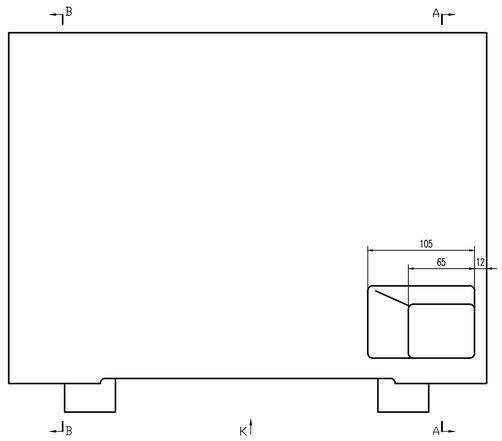
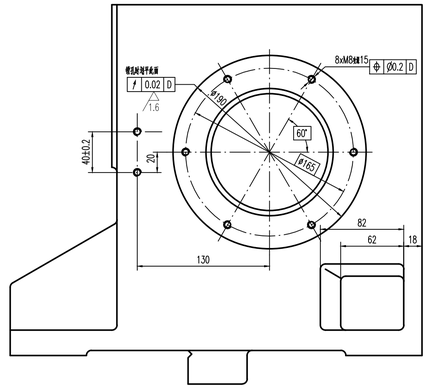
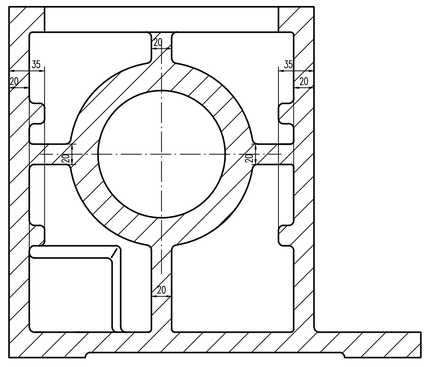
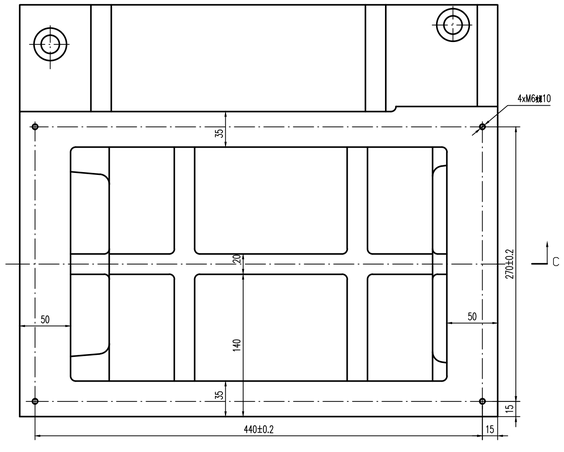




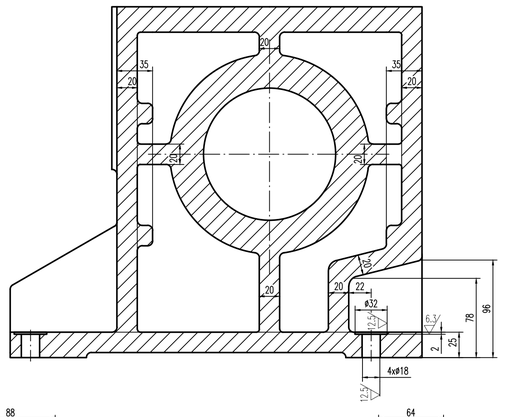


B–B

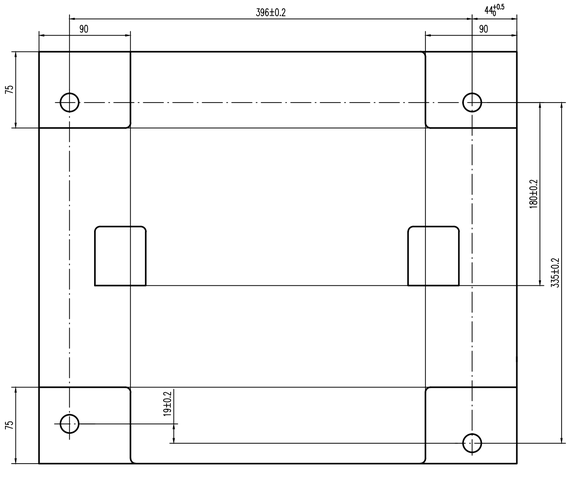


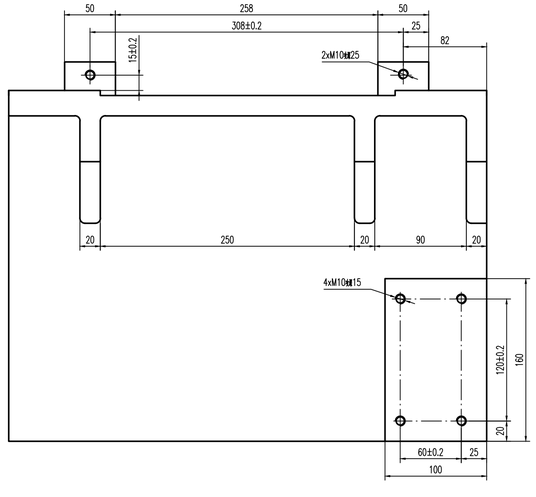


A–A

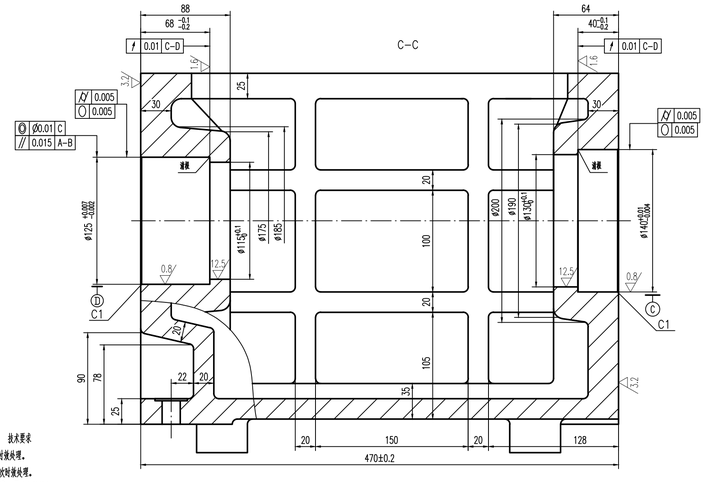


K向





C–C



技术要求

1.铸件经人工时效处理。
2.粗加工后二次时效处理。
3.各圆允许有2-5度夹模斜度。
4.各螺纹孔均匀有120度角角。
5.未注铸造圆角R5-8。
6.铸件产品检验铸件验收技术铸件产品检验JBn3997-1994铸钢件进行验收，
加电铸焊按JB/GQn 1082-86修补。

| | | |